I.C. IBERCONVEYOR
ELEMENTOS TÉCNICOS PARA TRANSPORTADORES

RASCADORES DE ALTAS PRESTACIONES PARA BANDAS TRANSPORTADORAS

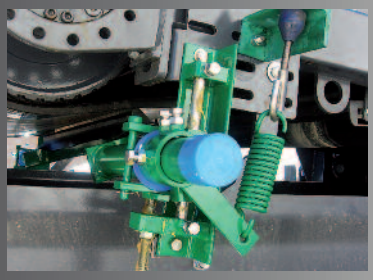
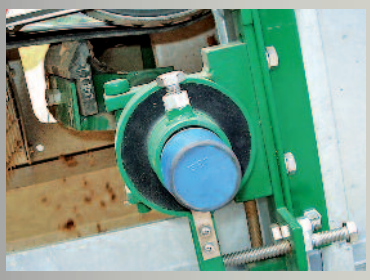

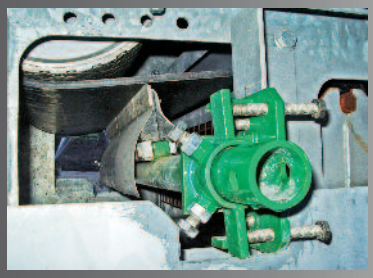

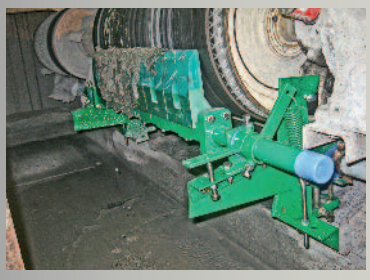

BELLE BANNE®

RASCADORES PARA TRAMO INFERIOR

BELLE BANNE®

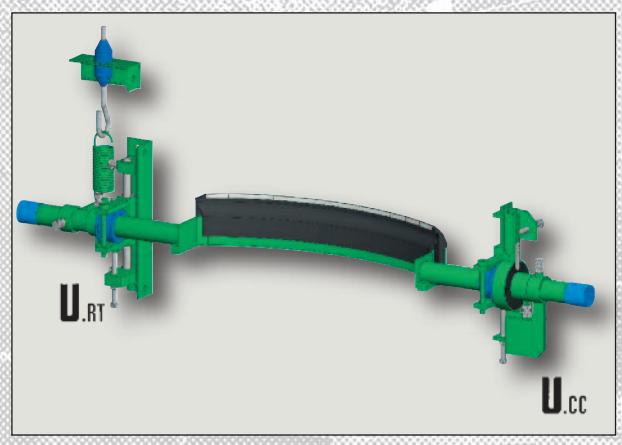

U.RT U.CC

Rascador para bandas de sentido único. Estructura curva que integra una rasqueta dispuesta en segmentos de carburo de tungsteno, recubiertos de caucho adaptado a cada aplicación.

U.RT Tensión por muelles.
U.CC Tensión por silentblocs de caucho.

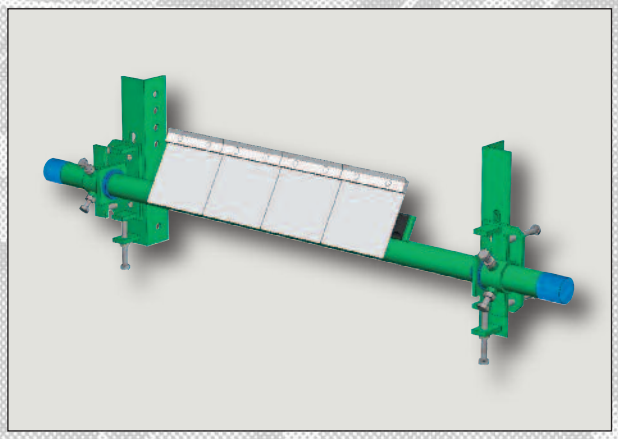

P.F

Rascador para bandas de sentido único.
Montaje con láminas rascadoras múltiples de carburo de tungsteno.
Presión por amortiguadores de caucho.

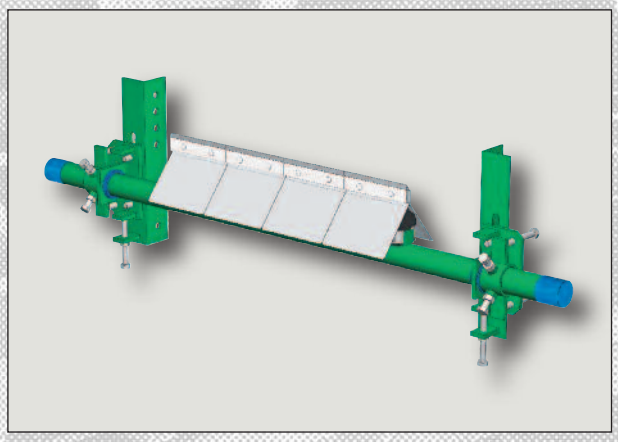

R.F

Rascador para bandas reversibles y de sentido único.
Montaje con láminas rascadoras múltiples de carburo de tungsteno.
Presión por amortiguadores de caucho.

Los rascadores de altas prestaciones **BELLE BANNE** son todos de una gran **simplicidad** de instalación y reglaje. Requieren un **mantenimiento real muy reducido** y conservan durante su **vida útil** toda su **eficacia**, gracias a la **alta calidad** de sus láminas rascadoras de carburo de tungsteno.

RASCADORES TANGENCIALES

BELLE BANNE®

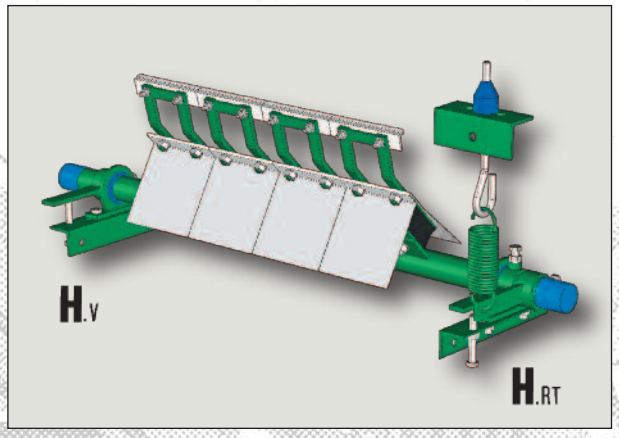

H.V H.RT

Rascador tangencial frontal para bandas reversibles y de sentido único.
Montaje con láminas rascadoras múltiples de carburo de tungsteno.

Presión por amortiguadores de caucho.

H.V Tensión por tornillo.
H.RT Tensión por muelles.

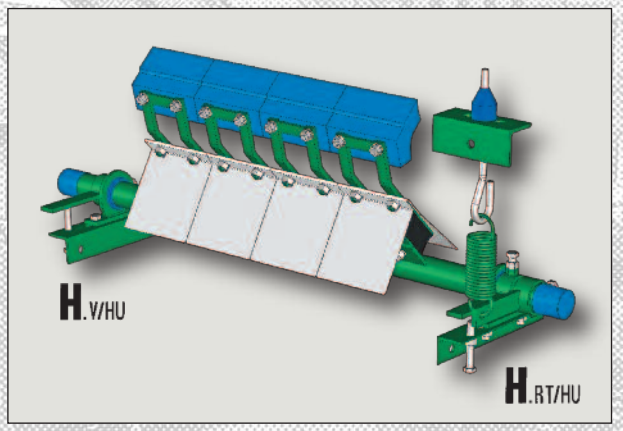

H.V/HU H.RT/HU

Rascador tangencial frontal para bandas reversibles y de sentido único.
Montaje con láminas rascadoras múltiples de poliuretano.

Presión por amortiguadores de caucho.

H.V/HU Tensión por tornillo.
H.RT/HU Tensión por muelles.

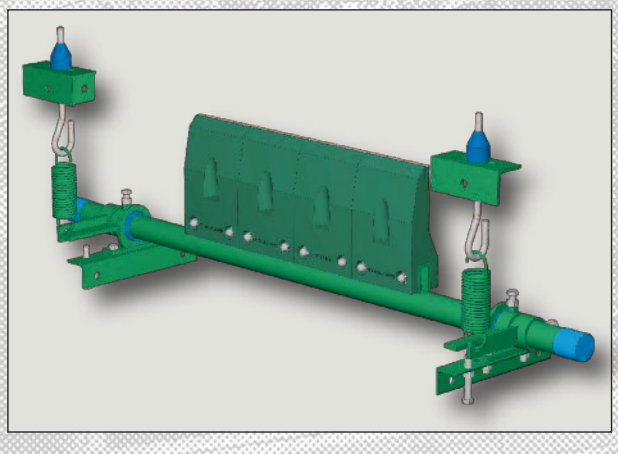

E.F

Rascador tangencial frontal para bandas reversibles y de sentido único.
Montaje con láminas de caucho, con o sin insertos de carburo de tungsteno.

Tensión por muelles.

Autolimpiables y ocupan muy poco espacio, contribuyen al **buen funcionamiento** del transportador, a la **disminución del coste** del transporte de material y a la **limpieza** del entorno. Nuestra red comercial nacional les prestará la asistencia técnica y de prescripción que necesiten.

I.C. IBERCONVEYOR
ELEMENTOS TÉCNICOS PARA TRANSPORTADORES

BELLE BANNE | ROLLAX | FLEXAL | EXCALIBUR

ACMAN | CENTRAX | SPILL-EX | ALMEX

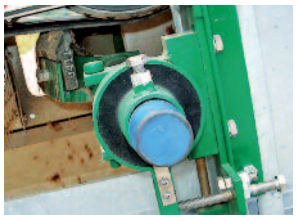

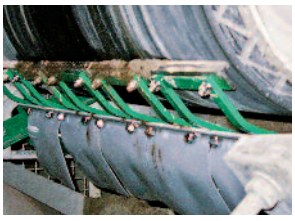
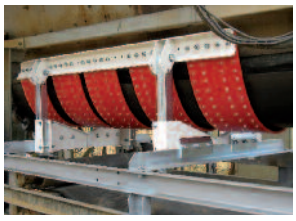
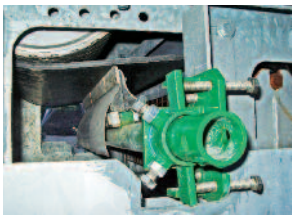

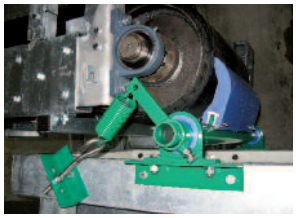

IMPORTADOR NACIONAL :

DISTRIBUIDOR :

I.C. IBERCONVEYOR
ELEMENTOS TÉCNICOS PARA TRANSPORTADORES

Calle Vitoria 13
28232 Las Rozas (Madrid)
ESPAÑA
www.iciberconveyor.com
Tel: (+34) 912 309 066

06/2020